Just Hair
professional

Escova Elétrica para Penteados
Manual de instruções
REF: CA.SB.8516

Escova Elétrica para Penteados
Reservado aos profissionais

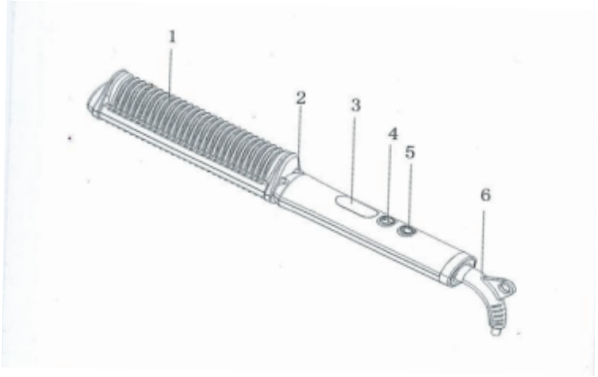

110V 240V~50/Hz/60Hz
45W

1 - Area de estilo da temperatura
2 - Contentor de saida de ions negativos
3 - Exibição de graus
4 - Botão de temperatura
5 - Botão de troca
6 - Cabo de alimentação

A escova vem com um saco em tecido para seu armazenamento.
Para ligar o equipamento pressione o botão inferior “5” e logo após escolha o botão “4” a temperatura desejada, entre 100 a 200 graus cº que aparecerá no visor “3”.
Passe o cabelo entre os dentes da maquina fazendo movimentos de curva com as mãos para modelar o penteado desejado.
Para desligar o equipamento, pressione o botão “5” e o segure até aparecer “OFF” no visor “3” e logo após tire da tomada.

Cuidados com o equipamento;
Não mergulhe o equipamento em água ou outros liquidos
Mantenha longe de crianças
O equipamento pode aquecer, se for utilizado durante muito tempo.

Limpeza
Desligue o aparelho da corrente eletrica
Limpe com um pincel entre os dentes do equipamento no momento em que ele estiver frio para evitar problemas.
Mantenha longe de solventes ou produtos abrasvos e de grandes quantidades de água.
seque bem o equipamento após a limpeza.

Distribuido por:
ACBB Nails - Import & Export, LDA
Largo Elina Guimarães,
Nº6 2675-345 Odivelas, Portugal
telf: +351 215 880 283 acbbnails@hotmail.com

Just Hair
professional

Escova Elétrica para Penteados
Manual de instruções
REF: CA.SB.8516

Escova Elétrica para Penteados
Reservado aos profissionais

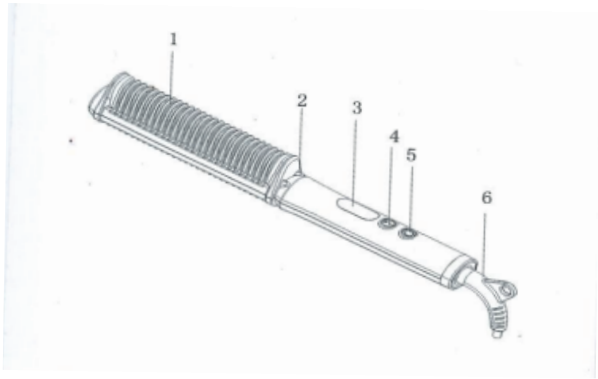

110V 240V~50/Hz/60Hz
45W

1 - Area de estilo da temperatura
2 - Contentor de saida de ions negativos
3 - Exibição de graus
4 - Botão de temperatura
5 - Botão de troca
6 - Cabo de alimentação

A escova vem com um saco em tecido para seu armazenamento.
Para ligar o equipamento pressione o botão inferior “5” e logo após escolha o botão “4” a temperatura desejada, entre 100 a 200 graus cº que aparecerá no visor “3”.
Passe o cabelo entre os dentes da maquina fazendo movimentos de curva com as mãos para modelar o penteado desejado.
Para desligar o equipamento, pressione o botão “5” e o segure até aparecer “OFF” no visor “3” e logo após tire da tomada.

Cuidados com o equipamento;
Não mergulhe o equipamento em água ou outros liquidos
Mantenha longe de crianças
O equipamento pode aquecer, se for utilizado durante muito tempo.

Limpeza
Desligue o aparelho da corrente eletrica
Limpe com um pincel entre os dentes do equipamento no momento em que ele estiver frio para evitar problemas.
Mantenha longe de solventes ou produtos abrasvos e de grandes quantidades de água.
seque bem o equipamento após a limpeza.

Distribuido por:
ACBB Nails - Import & Export, LDA
Largo Elina Guimarães,
Nº6 2675-345 Odivelas, Portugal
telf: +351 215 880 283 acbbnails@hotmail.com